SONY

XDCAM メモリーカムコーダー

PXW-X200

仕様書

PXW-X200は、新開発1/2インチExmor 3CMOSセンサーにより感度F12を実現。17倍ズームレンズを新搭載し、画質と機能に磨きをかけたハンディカムコーダーです。

主な仕様

カメラ部	
センサー	：1/2型 Exmor CMOSイメージセンサー　RGB3板式
有効画素数	：1920（H）×1080（V）
感度（2000ルクス、反射率89.9%）	
	：F12（1920×1080/59.94iモード）
SN比	：58dB
最低被写体照度	：0.02ルクス（標準）
	（1920×1080/59.94iモード、F1.9、＋18dB、
	64フレーム蓄積、ガンマON、50%ビデオレベル）
水平解像度	：1000TV本以上（1920×1080iモード時）
NDフィルター	：クリア、1/8、1/64 ND
シャッタースピード	：1/32～1/2000秒
スローシャッター	：最大64フレーム蓄積
ホワイトバランス	：プリセット（3200K）、メモリーA、メモリーB/ATW
ゲイン	：－3、0、3、6、9、12、15、18dB、AGC
スロー＆クイックモーション	
XAVC-I、XAVC-L	：1920×1080…1-30、60fps（29.97P、23.98P）
	1920×1080…1-25、50fps（25P）
	1280×720…1-60fps（59.94P）
	1280×720…1-50fps（50P）
MPEG HD422	：1920×1080…1-30fps（29.97P、23.98P）
	1920×1080…1-25fps（25P）
	1280×720…1-60fps（59.94P, 29.97P, 23.98P）
	1280×720…1-50fps（50P, 25P）
MPEG HD420（FATモード）	
	：1920×1080…1-30fps（29.97P、23.98P、25P）
	1280×720…1-60fps（59.94P、50P、29.97P、23.98P、25P）
MPEG HD420（UDF/exFATモード）	
	：1920×1080…1-30fps（29.97P,23.98P）、1-25fps（25P）
レンズ	
光学ズーム比	：17倍 電動/手動　切り替え式
焦点距離	：f=5.6～95.2mm　29.3～499mm（35mm換算）
絞り	：F1.9～F16, Close（オート/マニュアル切り替え）
フォーカス	：オート/マニュアル/フルマニュアルフォーカス切り替え
最短撮影距離	：800mm（マクロOFF）
	50mm（マクロON、ワイド端）
	800mm（マクロON、テレ端）
手ブレ補正	：シフトレンズ方式、ON/OFF 可能
インターフェース	
フィルター径	：77mm　ピッチ0.75mm
SDI出力	：BNC×1（3G-SDI/HD-SDI/SD-SDI 切り替え）
HDMI出力	：HDMIコネクター（Type A）×1
ビデオ出力/GENLOCK入力	
	：BNC×1（HD-Y、コンポジットビデオ出力/GENLOCK入力切り替え）
TC IN/OUT	：BNC×1（TC IN/OUT 切り替え）
i.LINK	：IEEE1394 S400、4ピンコネクター×1
オーディオ入力	：XLRタイプ 3ピン（凹）×2、LINE/MIC/MIC+48V 切り替え式
オーディオ出力	：AVマルチコネクター×1
レンズリモート端子	：丸型8ピン×1

アクセサリーシュー	：マルチインターフェースシュー×1
USB	：ミニType B端子×1(マスストレージ用)
外部機器接続端子	：4ピン(Type A)×1(ワイヤレスLANモジュール用)
DC入力	：DCジャック×1
ヘッドホン出力	：ステレオミニジャック×1
内蔵マイク	：無指向性ステレオエレクトレットコンデンサーマイクロホン
内蔵スピーカー	：モノラル
その他	
メモリーカードスロット	：ExpressCard/34×2(主動画記録用)、SDカード×1(プロキシ動画記録用)
液晶モニター	：3.5型QHD 960(H)×3(RGB)×540(V) 約156万画素
ビューファインダー	：0.45型液晶 852(H)×480(V) 約123万画素相当
一般	
電源電圧	：DC12V
消費電力	：約18W(REC【ON】、LCD【OFF】、EVF【ON】、I/Oセレクト【OFF】、Wi-Fi【OFF】時)
	約23W(REC【ON】、LCD【ON】、EVF【OFF】、I/Oセレクト【HD-SDI】、Wi-Fi【ON】時)
動作温度	：0～40℃
保存温度	：－20～＋60℃
連続動作時間	：約4.5時間(BP-U90)/約3時間(BP-U60)/約1.5時間(BP-U30)
	(REC【ON】、LCD【OFF】、EVF【ON】、I/Oセレクト【OFF】、Wi-Fi【OFF】時)
外形寸法(幅×高さ×奥行)	：168×161×331mm (突起部含まず)
質量	：約2.4kg(本体のみ)
	約2.8kg(レンズフード、BP-U30、SxSメモリー1枚含む)
付属品	
ワイヤレスLANモジュール「IFU-WLM3」(1)、AVケーブル(1)、赤外線リモコン(1)、USBケーブル(1)、	
ショルダーストラップ(1)、CD-ROM(取扱説明書PDF)(1)、保証書(1)	

SONY

XDCAM メモリーカムコーダー

PXW-X200

仕様書

録画モード

	フォーマット	モード（ファイルシステム）	拡張子	記録画素数	フレームレート	ビットレート		音声記録	記録時間（64GBメモリー時）
HD	XAVC Intra（MPEG-4 AVC/H.264）	exFAT	.MXF	1920×1080	60i/30p	111Mbps	CBG	リニアPCM 24bit 48kHz 4ch	60分（111M） 75分（89M）
					24p	89Mbps			
				1280×720	60p	111Mbps			
	XAVC Long（MPEG-4 AVC/H.264）	exFAT	.MXF	1920×1080	60p/30p/24p	50/35Mbps	VBR	リニアPCM 24bit 48kHz 4ch	120分（50M） 170分（35M） 220分（25M）
					60i	50/35/25Mbps			
				1280×720	60p	50Mbps			
	MPEG HD422（MPEG-2 422P@HL）	exFAT/UDF	.MXF	1920×1080	60i/30p/24p	50Mbps	CBR	リニアPCM 24bit 48kHz 4ch	120分
				1280×720	60p/30p/24p				
	MPEG HD420（MPEG-2 MP@HL*1）	exFAT/UDF	.MXF	1920×1080	60i/30p/24p	35Mbps	VBR（35M） CBR（25M）	リニアPCM 16bit 48kHz 4ch	180分
				1440×1080	60i/30p/24p				
				1280×720	60p/24p（PD）				
		FAT	.MP4	1920×1080	60i/30p/24p	35Mbps			200分（35M） 280分（25M）
				1440×1080	60i/30p/24p*4	35/25Mbps*2			
				1280×720	60p/30p/24p	35Mbps			
SD	DVCAM	exFAT/UDF/FAT	.MXF（exFAT/UDF） .AVI（FAT）	720×480	60i/30psF	25Mbps	CBR	リニアPCM 16bit 48kHz 4ch（FATは2ch）	220分（MXF） 260分（AVI）
	MPEG IMX（MPEG-2 422P@ML）	UDF	.MXF	720×486	60i/30psF	50Mbps	CBR	リニアPCM 16/24bit 48kHz 4ch	120分
Proxy	XAVC Proxy（MPEG-4 AVC/H.264）	FAT32	.MP4	1280×720	60p/30p/24p	9Mbps	VBR	AAC-LC 48kHz 128Kbps 2ch	450分*3
				640×360		3Mbps			1300分*3
				480×270		1Mbps			3500分*3
				480×270		0.5Mbps			7000分*3

※ フレームレートの60pは59.94p、60iは59.94i、30pは29.97p、24pは23.98pをそれぞれ省略しています
※ PAL Areaに設定すると、50p、50i、25p記録が可能です
※「PD」はプルダウンです
※ 記録時間は目安です
＊ 1 FATモードの25MbpsはMPEG-2 MP@H14となります
＊ 2 30pは35Mbpsのみとなります
＊ 3 32GBメモリー時
＊ 4 24Pの25Mbpsはプルダウンです

使用可能メディア

	SxS PRO+	SxS-1	XQD *1（H/N/S）	SDHC *2（Class 10）	S&Q モード対応	同時記録対応
XAVC Intra	○	○*3	—	—	○	○
XAVC Long	○	○	○*3	—	○	○
MPEG HD422	○	○	○*3	—	○	—
MPEG HD420	○	○	○*3	○*3	○	—
DVCAM	○	○	○	○	—	—
MPEG IMX	○	○	○	—	—	—
Proxy	—	—	—	○	—	—

＊ 1 XQDメモリーカードアダプター QDA-EX1が必要です。また全てのメモリーカードで動作することを保証するものではありません。
＊ 2 SDカードアダプター MEAD-SD02が必要です。また全てのメモリーカードで動作することを保証するものではありません。
＊ 3 S&Qモードでは使用できません。

外形寸法図

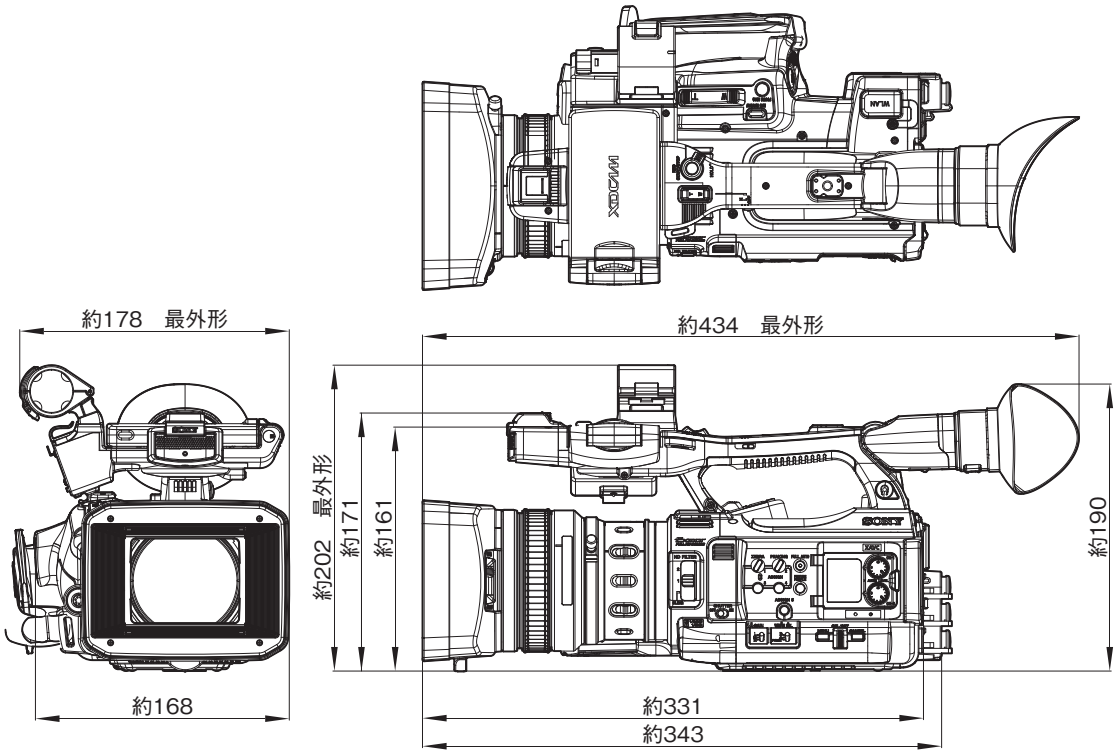

単位：mm

仕様および外観は、改良のため予告なく変更されることがありますのであらかじめご了承ください。